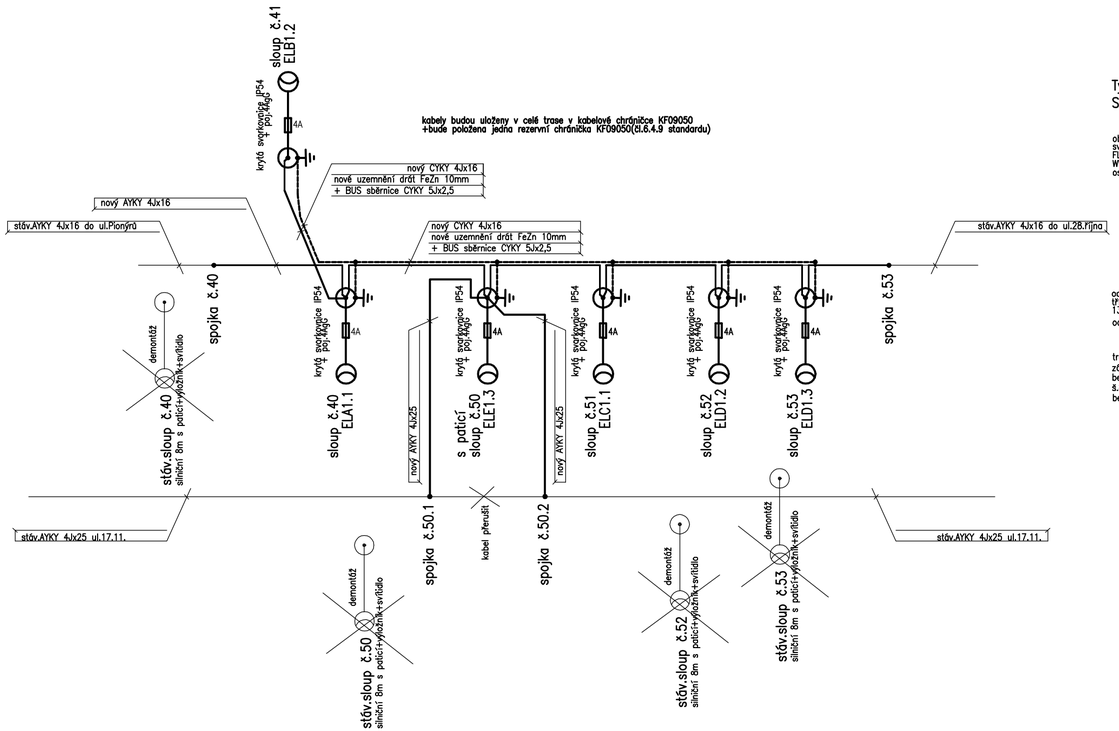


Typ svítidel a sloupu VO – kompaktibilní s návrhem Schréder a.s.

Sloup+svítidlo ELD(2ks)–ve výpočtu č.4

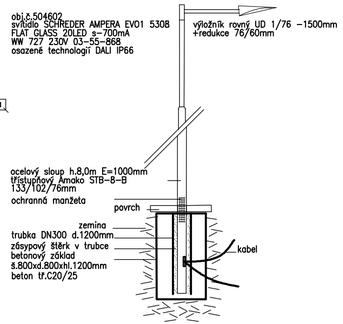


Sloup+svítidlo ELC(1ks)–ve výpočtu č.3

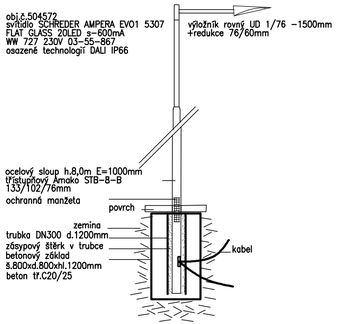


Sloup+svítidlo ELA(1ks)–ve výpočtu č.1

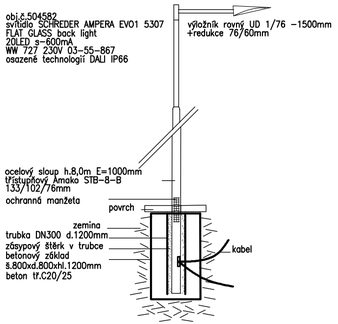


Sloup+svítidlo ELB(1ks)–ve výpočtu č.2

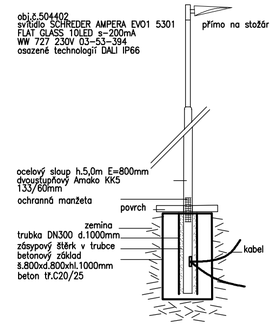


Sloup s paticí+svítidlo ELE(1ks)–ve výpočtu č.3

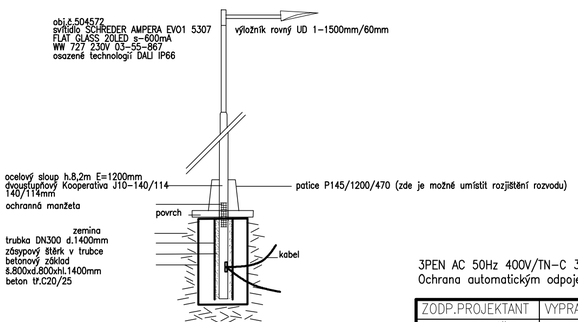


Ing. Jiří Poláček

Digitálně podepsal Ing. Jiří Poláček
Datum: 2024.08.28 13:48:31 +02'00'

Vzorové řezy uložení dle ČSN 33 20 00-5-52

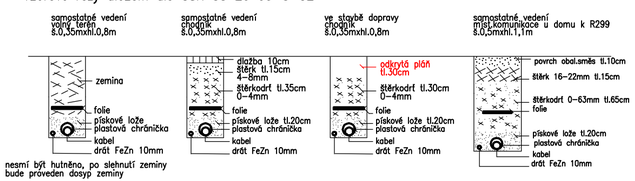


Napojení rozvaděče RE (pro nabíjecí stanice 2x22kW a ALZA boxy)

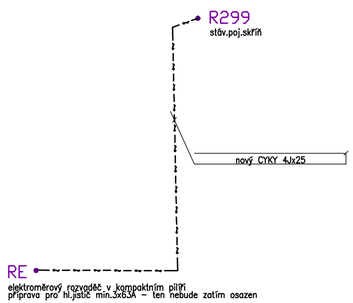


3PEN AC 50Hz 400V/TN-C 3NPE AC 50Hz 400V/TN-S
Ochrana automatickým odpojením od zdroje

| ZODP.PROJEKTANT | VYPRACOVAL | KRESLIL | KONTROLOVAL | ING. JIŘÍ POLÁČEK<br>Projektová činnost ve výstavbě<br>JAMNÉ NAD ORLICÍ 309<br>561 65 JAMNÉ NAD ORLICÍ<br>IČO: 014 27 121 | |
|---|---|---|---|---|---|
| ING. J. POLÁČEK | P.BARTOŇ | P.BARTOŇ | | | |
| KRAJ: PARDUBICKÝ | | MÍSTO: ŽAMBERK | | | |
| INVESTOR: MĚSTO ŽAMBERK, MASARYKOVO NÁM. 166, 564 01 ŽAMBERK | | | | FORMÁT | 3 A4 |
| AKCE : ŽAMBERK, PD PROSTRANSTVÍ NAPROTI SBD | | | | MĚŘÍTKO | 1:40 |
| MÍSTO: ŽAMBERK | | | | DATUM | 04/2022 |
| | | | | STUPEŇ | DUR+DSP |
| | | | | ČÍS.ZAK. | 2022-82 |
| OBJEKT: SO 401 - VEŘEJNÉ OSVĚTLENÍ A PŘÍPOJKY NN | | | | | |
| OBSAH : SCHEMA ROZVODU | | | | Č.VÝKR. | PARÉ Č. |